INFORME DE I.N.D

LINEA DE 4"

Nº 11.113

HOJA 1 de 2

PROCEDIMIENTO:	**PO 45**	X	CLIENTE:	**MAG SERVICIOS**	FECHA	02	09	2021
PRÁCTICA DEL CLIENTE			Nº PARTE:	1.814	LUGAR DE INSPECCIÓN:	**BASE CLIENTE**		
LONGUITUD	6,08 M		IDENT Nº:	124	VIGENCIA:	12 MESES		

Inspección a metal limpio:	Arenado		Limpieza Mecánica	X
Inspección con Ultrasonido	Falla		Espesor	X
Inspección por Partículas Mag.	Húmedas		Secas	X
	Presión de Diseño	1000	PSI	
Prueba Hidraúlica	Presión de Prueba	720	PSI	
	Presión de Trabajo	720	PSI	
Condiciones de Entrega:	Desarmado		Armado	X

EQUIPO UTILIZADO	Nº DE SERIE / LOTE	Nº DE CERTIFICADO	F. CALIBRACIÓN	F. DE VENCIMIENTO
LÁMPARA UV	9078	END 224-10	30/8/2010	VER INT. UV
YUGO	0586	5864	8/9/2021	8/9/2022
EQUIPO UT	060913/2	06300	8/9/2021	8/9/2022
BOBINA AC-DC	17052908	06299	8/5/2020	8/5/2025
MEDIDOR DE CAMPO	GM 064	NO APLICA	NO APLICA	NO APLICA
MED. INT. LUZ V	070801317	06301	8/3/2021	8/3/2022
MEDIDOR INT. LUZ UV	AC49723	06302	8/3/2021	8/3/2022
PARTICULAS S/H	1701005785	049552000190002	jul-17	jul-22
MASA PATRON	864	06303	8/5/2020	8/5/2025

DETALLE DE INSPECCIÓN

	APTO	NO APTO
Detección de Fisuras	X	
Estado de Conexión	X	

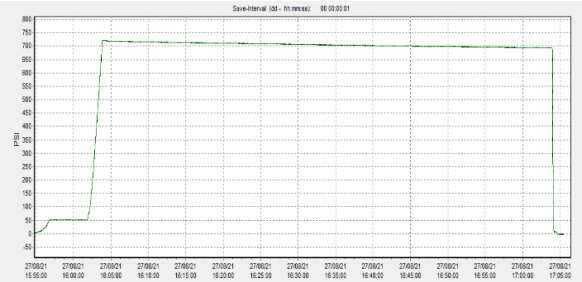

Aprobación según procedimiento Nº PO 45 ASME V - B 31.3 - API 570	**SI**

DETALLE DE TAREAS REALIZADAS - OBSERVACIONES - COMENTARIOS

GM E.N.D S.R.L.
MANSILLA HUGO GASTON
Op. NIVUS. PM. LP

		PRECINTO Nº
		FECHA PUESTA EN VIGENCIA
FIRMA OPERADOR GM END S.R.L.	FIRMA CLIENTE - ACLARACIÓN	FIRMA - ACLARACIÓN

TIRSO LOPEZ Nº 636 - Bo INDUSTRIAL - COM. RIV. - CHUBUT - 9000 - CEL: (0297) 15-6256447 - EMAIL: mansilla.end@gmail.com

GM E.N.D SRL	**INFORME DE I.N.D**	**Nº 11.113** HOJA 2 de 2
	LINEA DE 4"	

PROCEDIMIENTO:	**PO 31**	x	CLIENTE: **MAG SERVICIOS**	FECHA	02	09	2021
PRÁCTICA DEL CLIENTE			Nº PARTE 1.814	LUGAR DE INSPECCIÓN:	**BASE CLIENTE**	

MEDICIÓN DE ESPESORES POR ULTRASONIDO (EN mm)				
	1	2	3	4
PLANO A	6,2	6,3	6,2	6,1
PLANO B	6,2	6,4	6,2	6,4
PLANO C				
PLANO D				
PLANO E				
PLANO F				
PLANO G				
PLANO H				
PLANO I				
PLANO J				
PLANO K				
PLANO L				
PLANO M				
PLANO N				
PLANO Ñ				
PLANO O				
PLANO P				
PLANO Q				
PLANO R				
PLANO S				
PLANO T				
PLANO U				

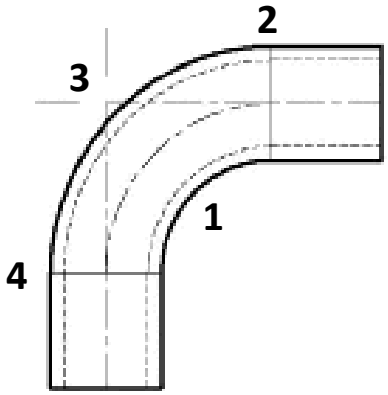

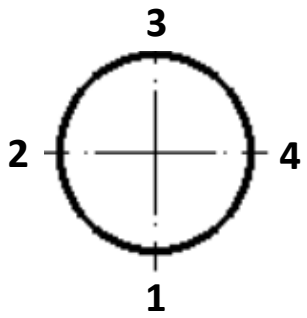

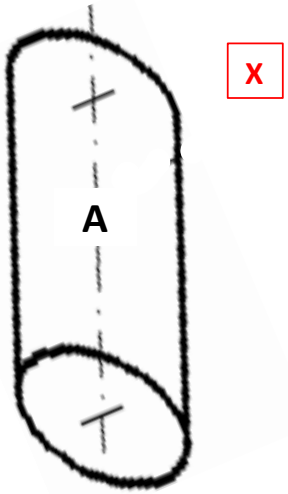

GM E.N.D S.R.L. MANSILLA HUGO GASTON Op. NIL US. PM. LP		PRECINTO Nº
		FECHA PUESTA EN VIGENCIA
FIRMA OPERADOR GM END S.R.L.	FIRMA CLIENTE - ACLARACIÓN	FIRMA - ACLARACIÓN

TIRSO LOPEZ Nº 636 - Bo INDUSTRIAL - COM. RIV. - CHUBUT - 9000 - CEL: (0297) 15-6256447 - EMAIL: mansilla.end@gmail.com